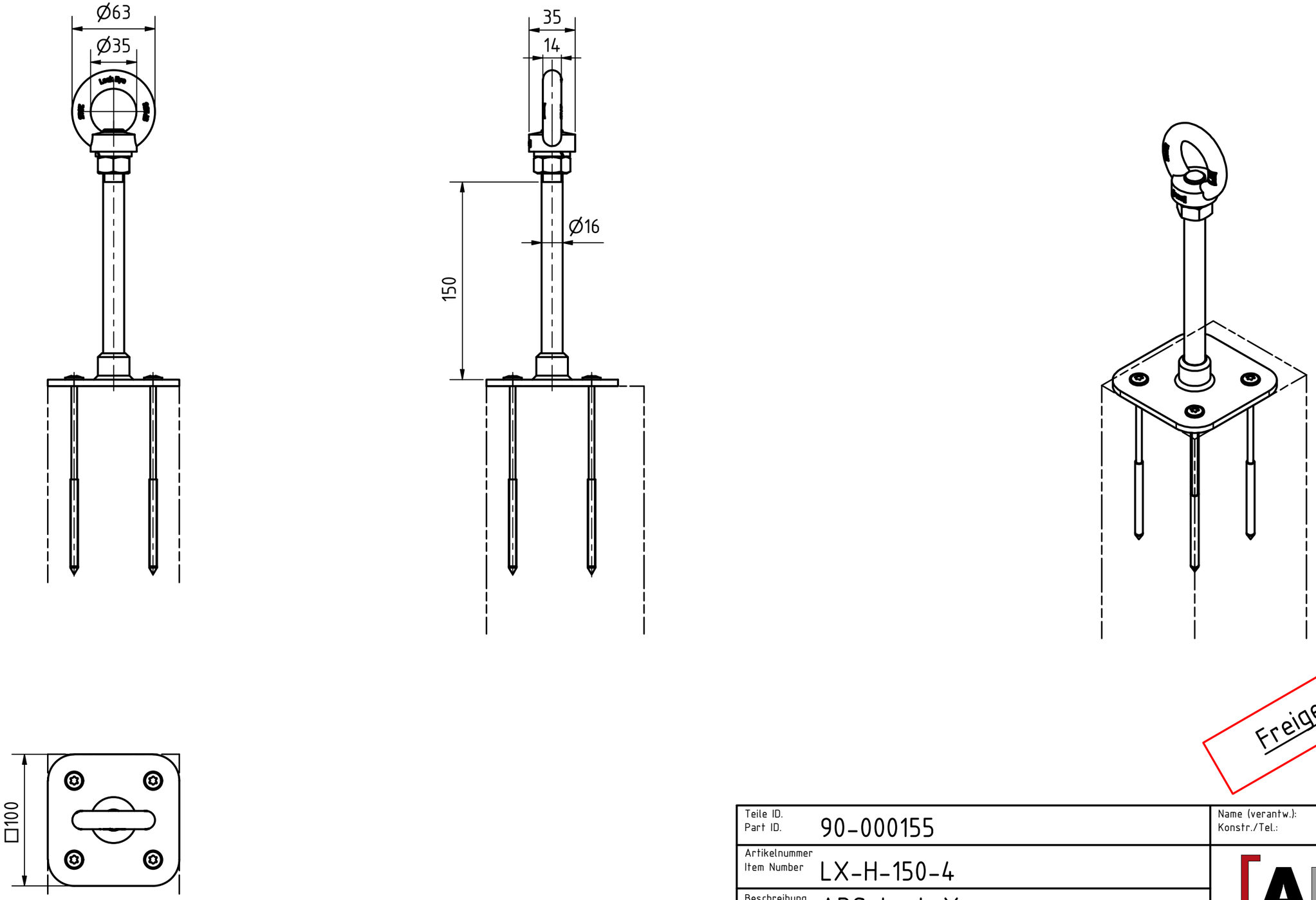

Freigegeben

Teile ID. / Part ID.	90-000155				Name (verantw.): / Konstr./Tel.:
Artikelnummer / Item Number	LX-H-150-4				[ABS] Absturzsicherung mit System
Beschreibung / Description	ABS-Lock X Produktzeichnung				
	Datum	Name	Maßst. / Scale 1 : 3	ISO 128 Projektionsmethode 1 / First angle projection method	Maße ohne Toleranzangabe nach ISO 2768 m
Gez.	10.12.2015	198			
Gepr.	14.12.2015	RW	Werkstoff, Material: %	Stueckgew., Unit weight: %	Format / Size: A3
Norm					Zeichnungs-Nr./Drawing-No.: ENG-007454
OE					Aend. Index: A
			Datei, File: ENG-007454.idw		CAD; Blatt / Sheet 2 von / of 5