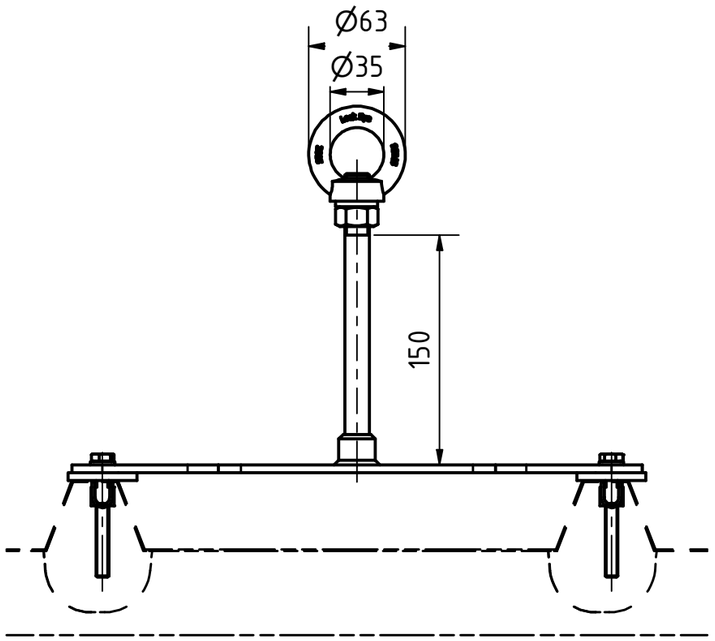

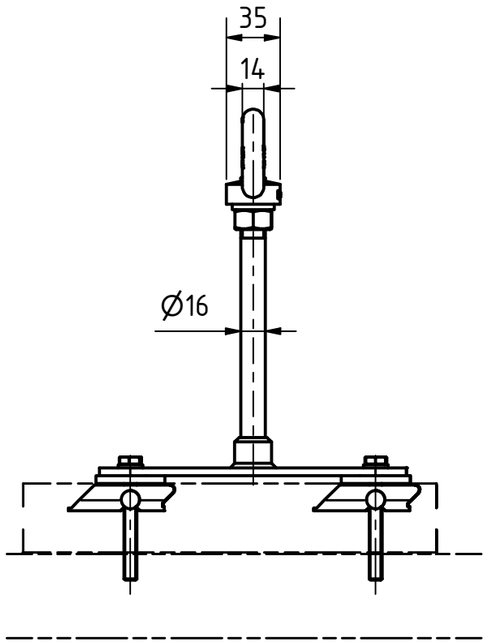

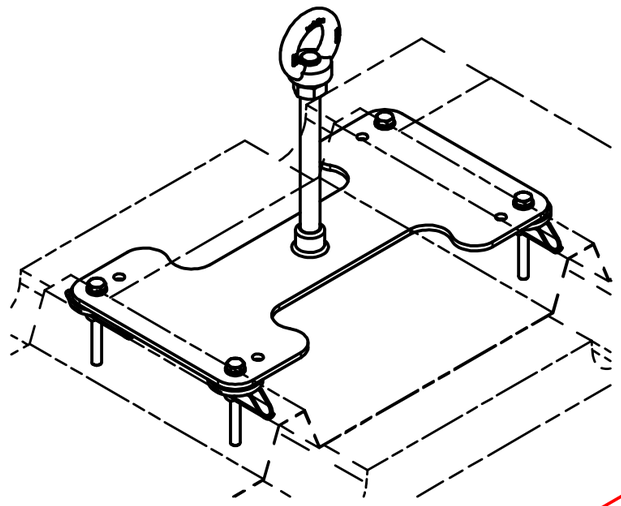

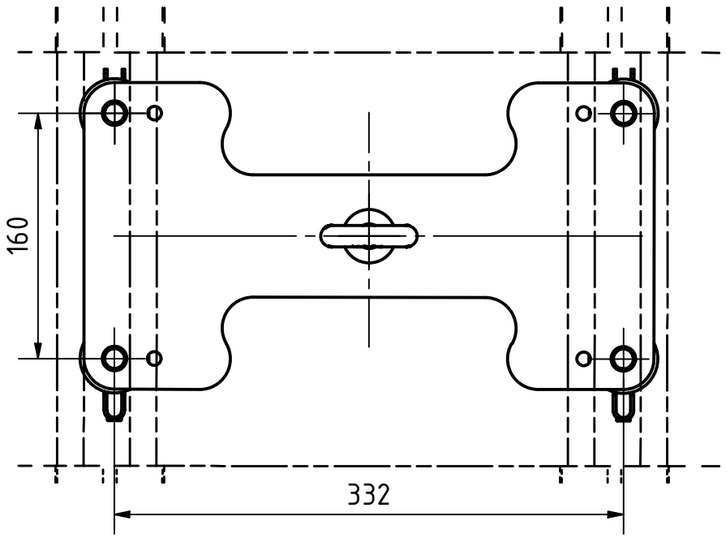

Freigegeben

Teile ID. / Part ID.	90-000121					Name (verantw.): Konstr./Tel.:	
Artikelnummer / Item Number	LX-SW-150					[ABS] Absturzsicherung mit System	
Beschreibung / Description	ABS-Lock X Produktzeichnung						
	Datum	Name	Maßst. / Scale 1 : 4	ISO 128	Projektionsmethode 1 / First angle projection method	Maße ohne Toleranzangabe nach ISO 2768 m	
Gez.	16.09.2015	YP					
Gepr.	29.09.2015	YP	Werkstoff, MateriaL	Stueckgew., Unit weight	Format Size	Zeichnungs-Nr./Drawing-No.	Aend. Index
Norm			1.4301	%	A3	ENG-005448	A
OE							
			Datei, File ENG-005448.idw		CAD	Blatt / Sheet 2 von / of 4	