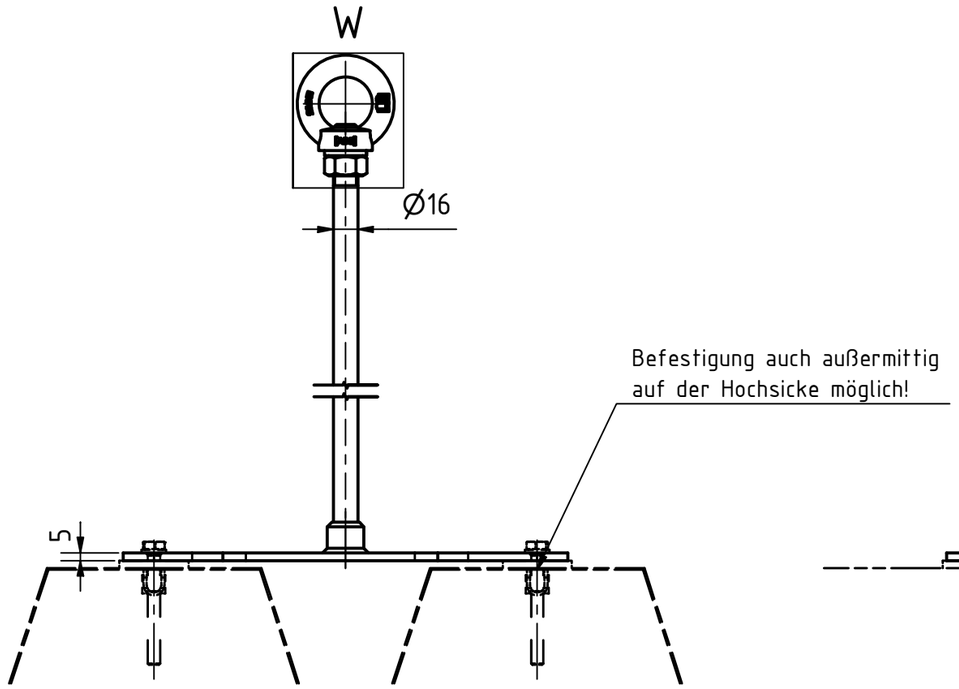

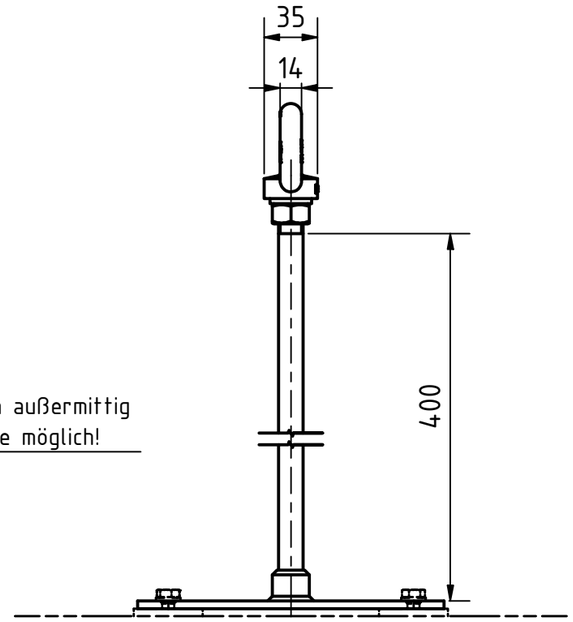

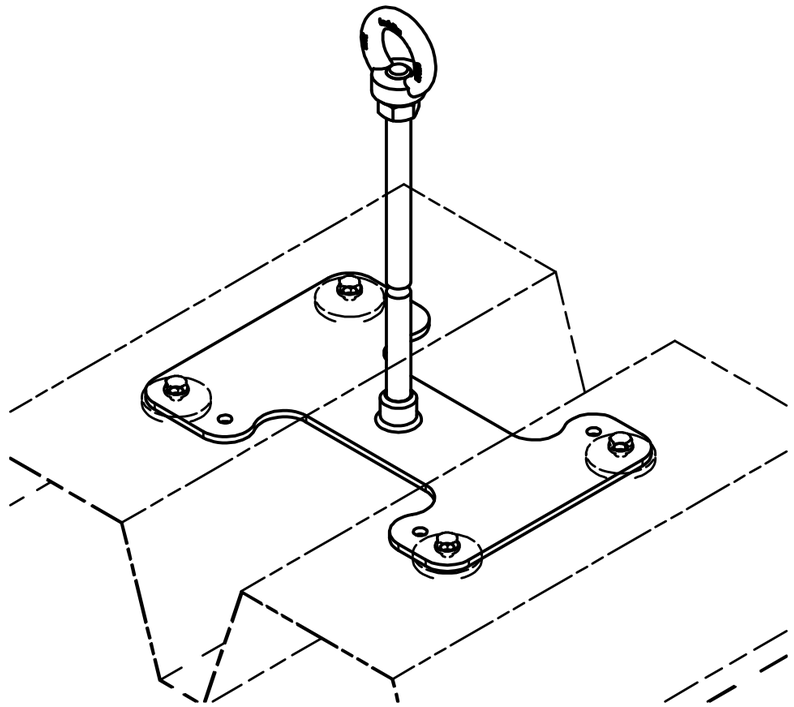

W (1:2)

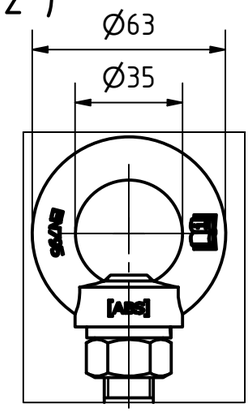

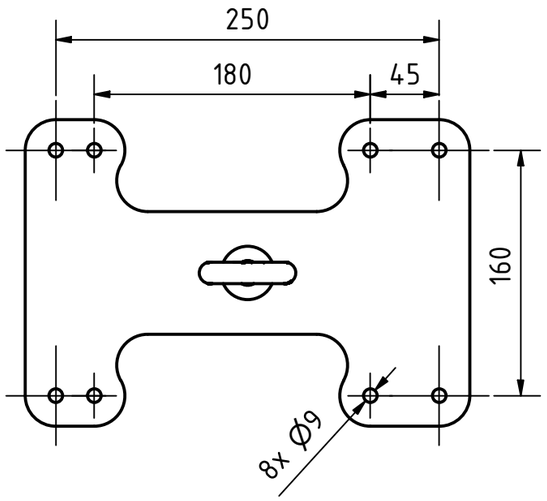

Freigegeben

Teile ID. / Part ID.	90-000105				Name (verantw.): / Konstr./Tel.:
Artikelnummer / Item Number	LX-T-400				[ABS] Absturzsicherung mit System
Beschreibung / Description	ABS-Lock X Produktzeichnung				
	Datum	Name	Maßst. / Scale 1 : 4	ISO 128 Projektionsmethode 1 / First angle projection method	Maße ohne Toleranzangabe nach ISO 2768 m
Gez.	16.06.2015	Yvonne Pape (YP)			
Gepr.	05.01.2016	Yvonne Pape (YP)	Werkstoff, Material	Stueckgew., Unit weight	Format / Size: A3
Norm			%	-	Zeichnungs-Nr./Drawing-No.: ENG-004264
OE					Aend. Index: -
			Datei, File: ENG-004264.idw		CAD; Blatt / Sheet 4 von / of 8