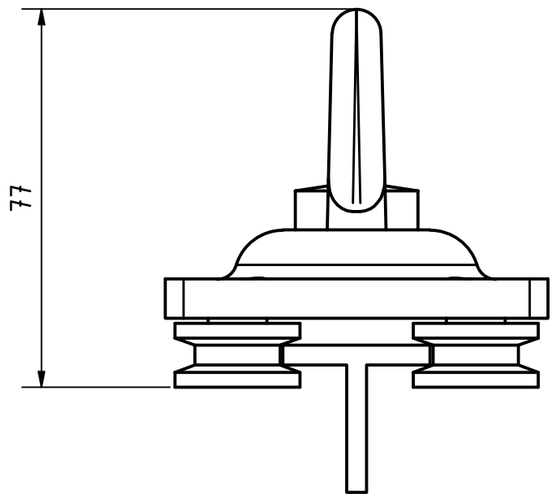

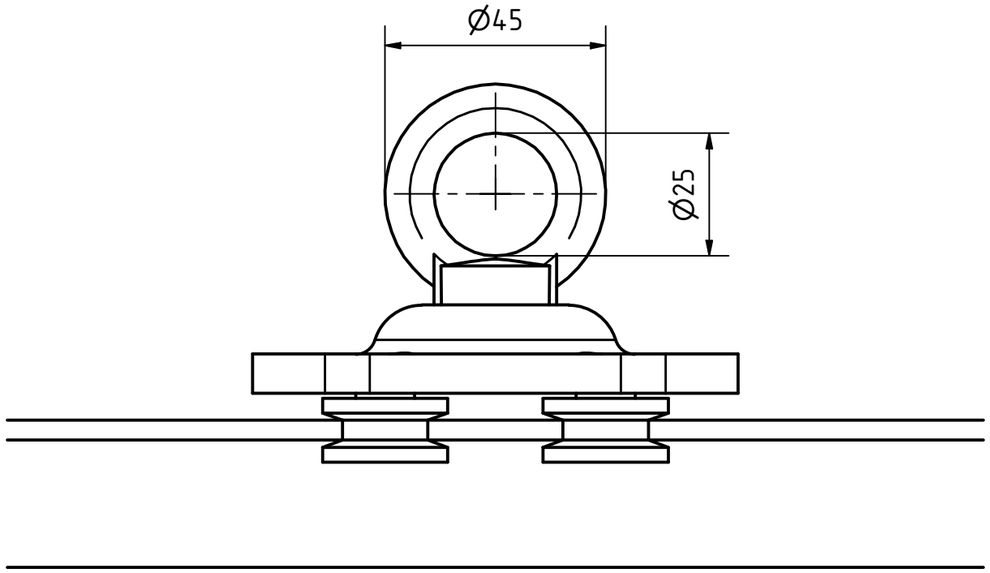

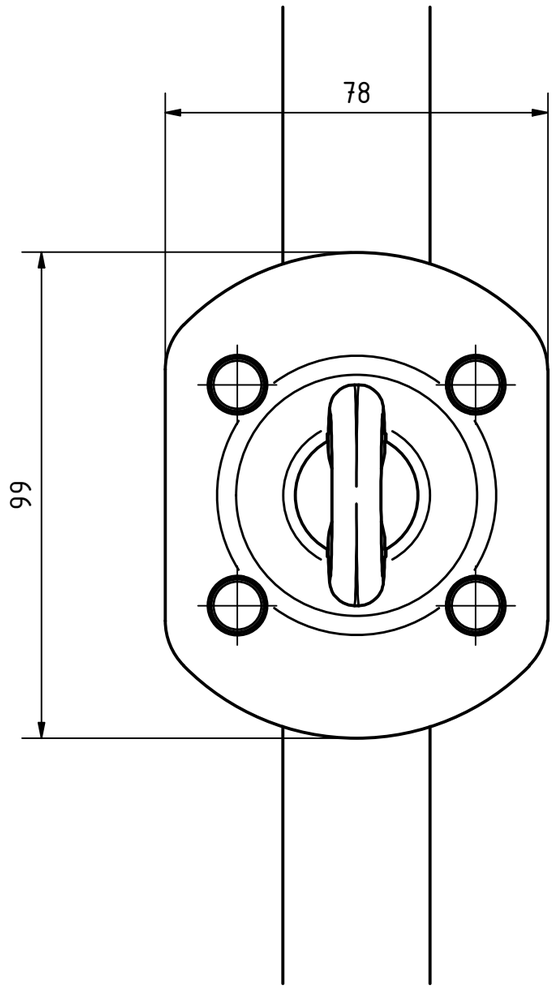

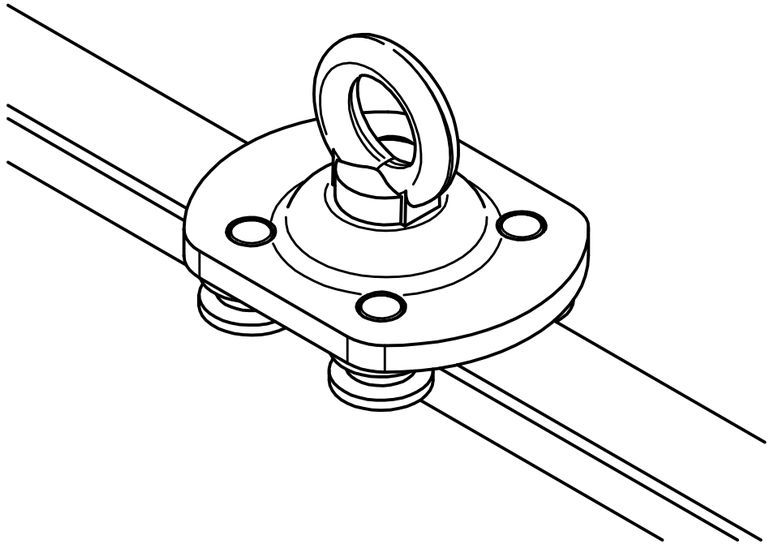

Freigegeben

Revision	Änderung	Datum	Bearbeiter	Datum Freigabe	Freigegeben
B	Getaumelte Verbindungen	04.03.2021	YP	04.03.2021	PJ
A	Fertigungsmodell bearbeitet Kugellager neue ENG	29.10.2018	YP	14.11.2018	SR

Teile ID. / Part ID.: 90-000458

Name (verantw.): / Konstr./Tel.:

Artikelnummer / Item Number: RT-GLEIT

Beschreibung / Description: ABS RailTrax
Produktzeichnung

[ABS] Absturzsicherung mit System

	Datum	Name
Gez.	03.04.2018	YP
Gepr.	03.04.2018	SR
Norm		
OE		

Maßst. / Scale: 1 : 1,25

ISO 128

Projektionsmethode 1
First angle projection method

Maße ohne Toleranzangabe nach ISO 2768 m

Werkstoff, Material: %

Stueckgew., Unit weight: 0,73 kg

Format / Size: A3

Zeichnungs-Nr./Drawing-No.: ENG-013311

Aend. Index: B

Datei, File: ENG-013311.idw

CAD

Blatt / Sheet 1 von / of 1