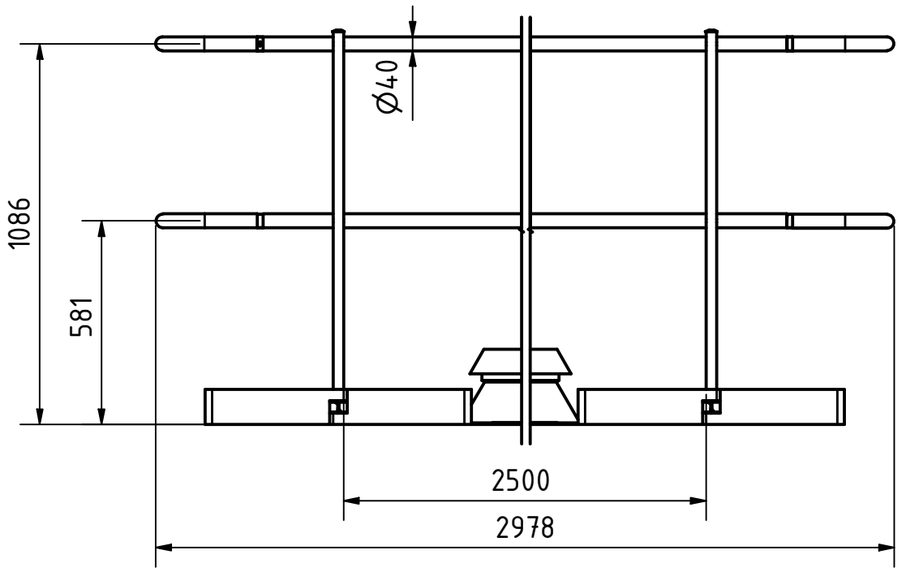

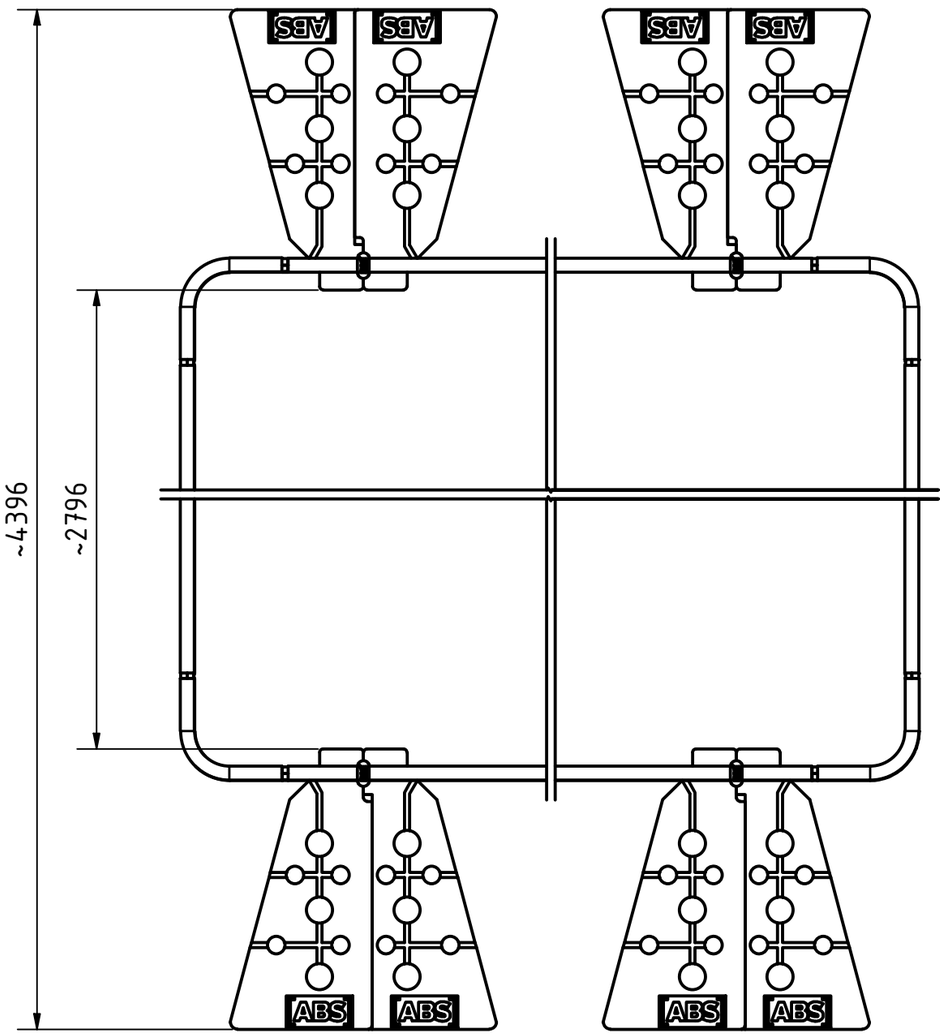

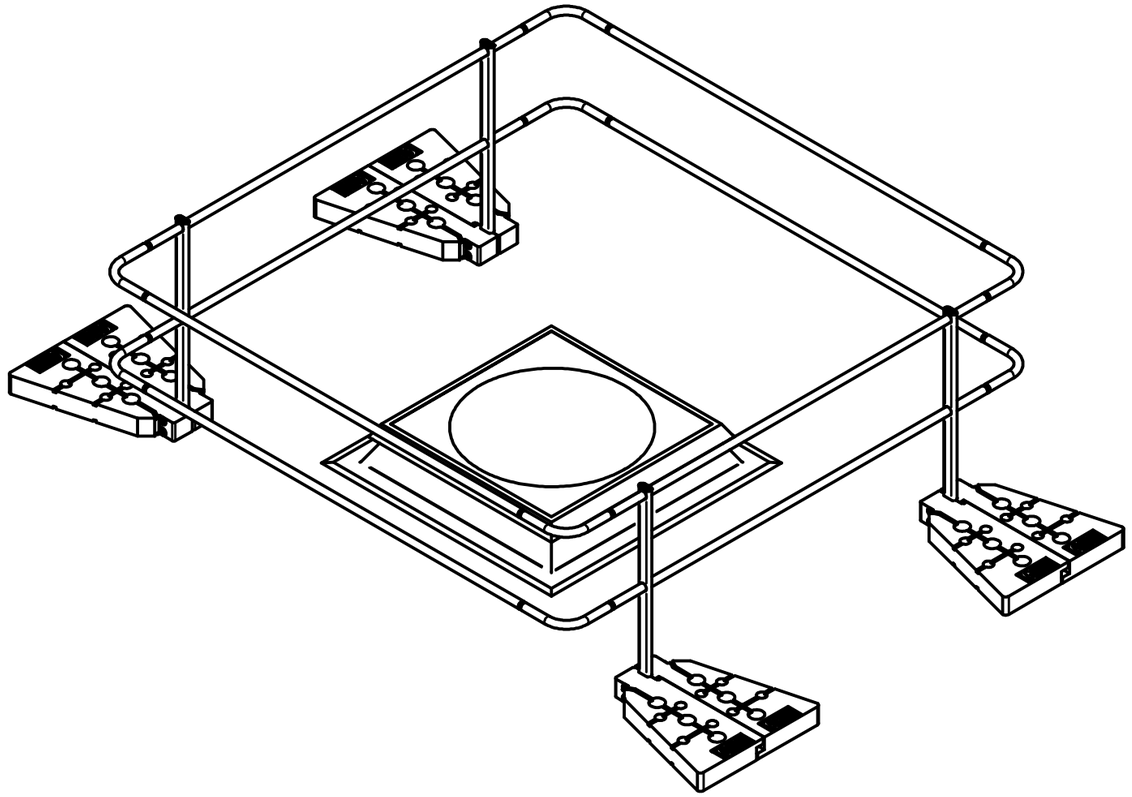

Freigegeben

A	SG2-PFOST-ROHR durch SG2-PFOST-ROHR2 ersetzt	12.04.2019	Jobserver	12.04.2019	YP
Revision	Änderung	Datum	Bearbeiter	Datum Freigabe	Freigegeben

Teile ID. / Part ID.: 90-000319

Name (verantw.): / Konstr./Tel.:

Artikelnummer / Item Number: SG2-DOME-2,5-G

Beschreibung / Description: ABS Dome onTop Weight
Produktzeichnung

ABS Absturzsicherung mit System

	Datum	Name
Gez.	14.06.2017	198
Gepr.	09.08.2017	SR
Norm		
OE		

Maßst. / Scale: 1 : 17,5

ISO 128

Projektionsmethode 1
First angle projection method

Maße ohne Toleranzangabe nach ISO 2768 m

Werkstoff, Material: %

Stueckgew., Unit weight: -

Datei, File: ENG-012067.idw

Format Size	Zeichnungs-Nr./Drawing-No.	Aend. Index
A3	ENG-012067	A

CAD

Blatt / Sheet 1 von / of 1