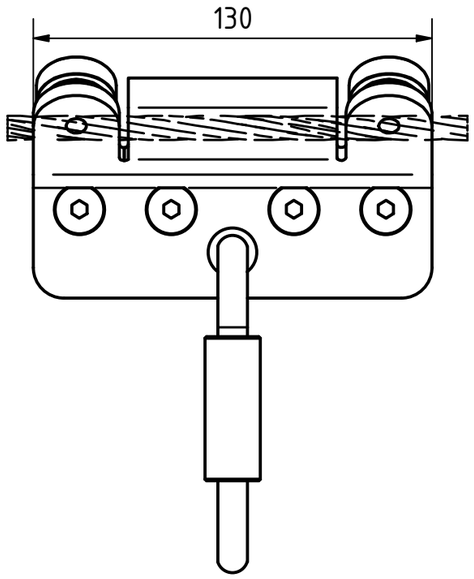

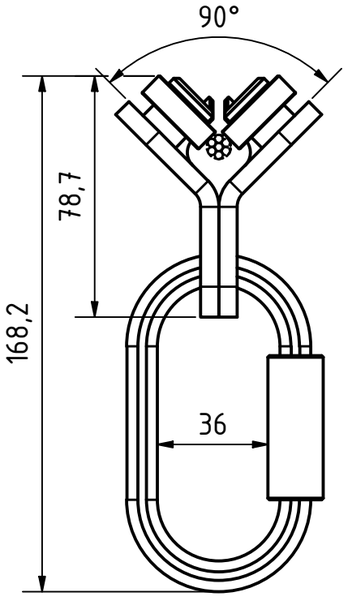

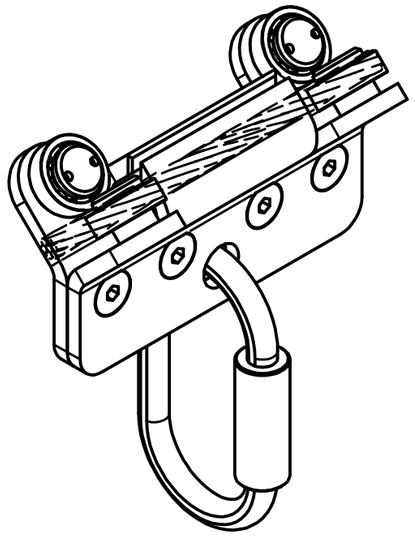

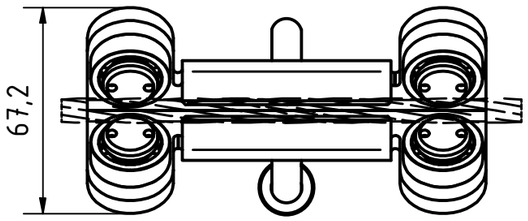

EDELSTAHL Rost frei

Artikelnummer Item Number	SY-1037
Beschreibung Description	ABS UniGlide PRO Produktzeichnung

ABS Absturzsicherung mit System