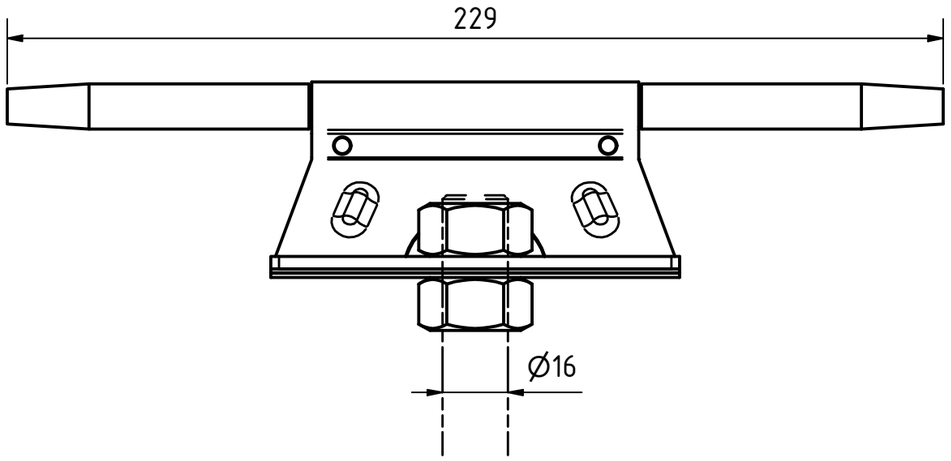

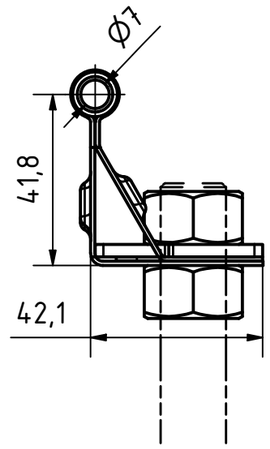

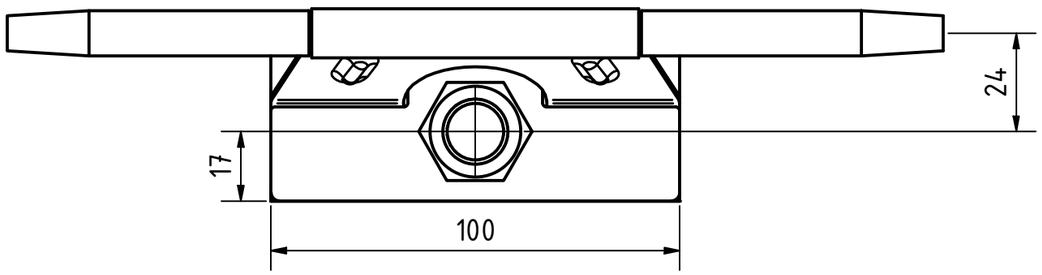

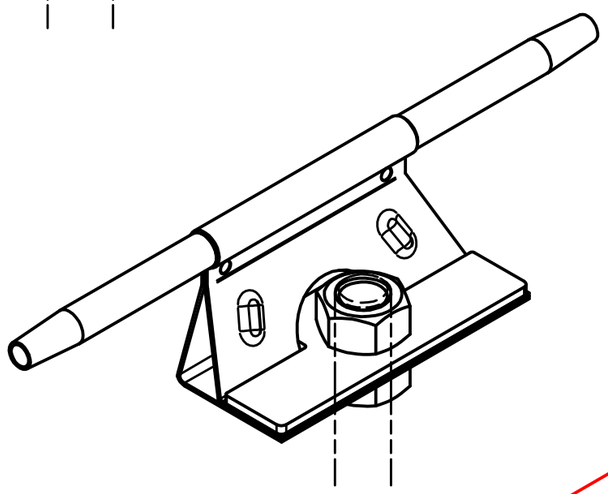

Freigegeben

Teile ID. / Part ID.	90-000356				Name (verantw.): Konstr./Tel.:
Artikelnummer / Item Number	SY-TIB-6				[ABS] Absturzsicherung mit System
Beschreibung / Description	ABS TI - Bracket Produktzeichnung				
	Datum	Name	Maßst. / Scale 1 : 1,5	ISO 128 Projektionsmethode 1 / First angle projection method	Maße ohne Toleranzangabe nach ISO 2768 m
Gez.	17.02.2017	YP			
Gepr.	17.02.2017	SR	Werkstoff, MateriaL	Stueckgew., Unit weight	Format / Size: A3 — Zeichnungs-Nr./Drawing-No.: ENG-011350 — Aend. Index: -
Norm			%	0.23 kg	
OE					
			Datei, File ENG-011350.idw		CAD — Blatt / Sheet 1 von / of 1