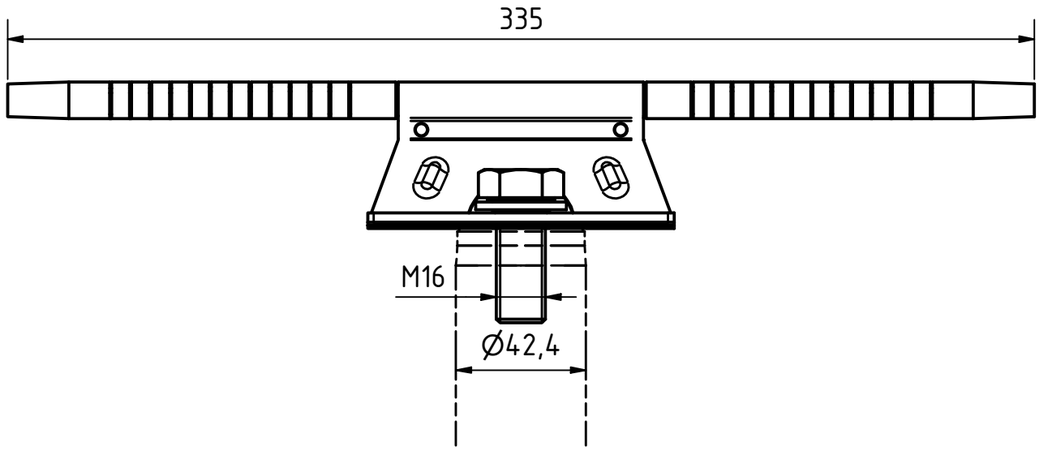

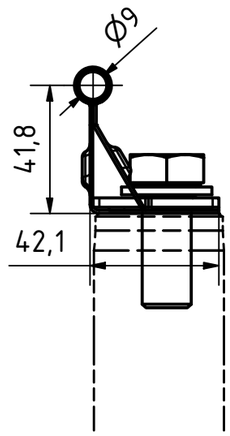

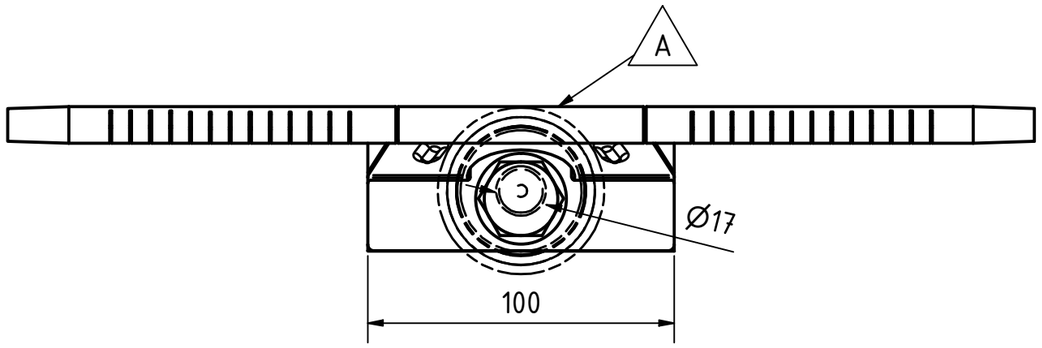

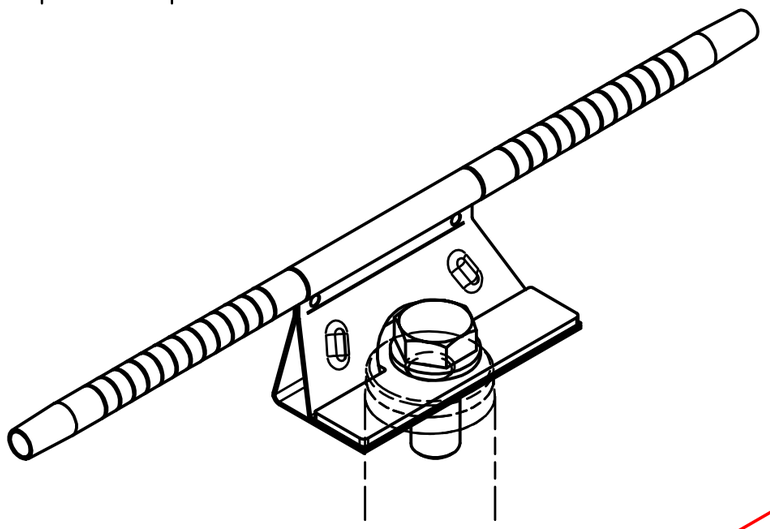

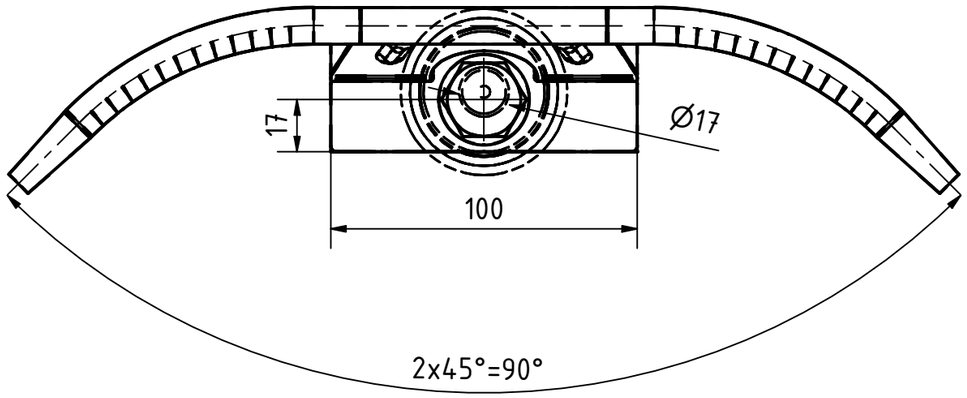

Freigegeben

Revision	Änderung	Datum	Bearbeiter	Datum Freigabe	Freigegeben
A	Schlitze aus Dummy Blech entfernt	19.09.2018	YP	19.09.2018	jobserver

Teile ID. / Part ID.: 90-000277

Name (verantw.): / Konstr./Tel.:

Artikelnummer / Item Number: SY-TIFC-8

Beschreibung / Description: ABS TI – FlexCurve
Produktzeichnung

ABS Absturzsicherung mit System

	Datum	Name
Gez.	15.02.2017	YP
Gepr.	17.02.2017	SR
Norm		
OE		

Maßst. / Scale: 1 : 2

ISO 128

Projektionsmethode 1 / First angle projection method

Maße ohne Toleranzangabe nach ISO 2768 m

Werkstoff, Material: %

Stueckgew., Unit weight: 0.52 kg

Datei, File: ENG-011325.idw

Format Size	Zeichnungs-Nr./Drawing-No.	Aend. Index
A3	ENG-011325	A

CAD

Blatt / Sheet 1 von / of 1